Ficha técnica de producto

Conjunto caja y perno

Enganche de Ø35

Especificaciones

	Cod.	Acabado
40	**5072301**	Zamak natural

Croquis

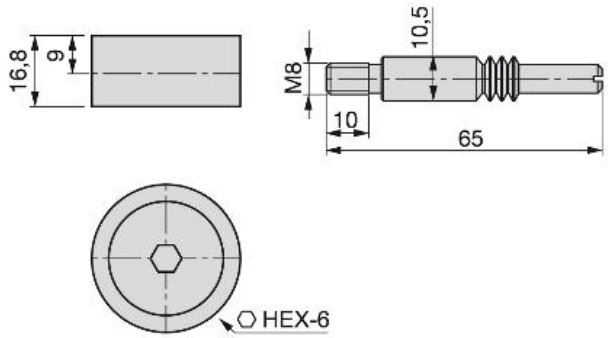

Información

Perno fabricado en acero torneado.

Montaje

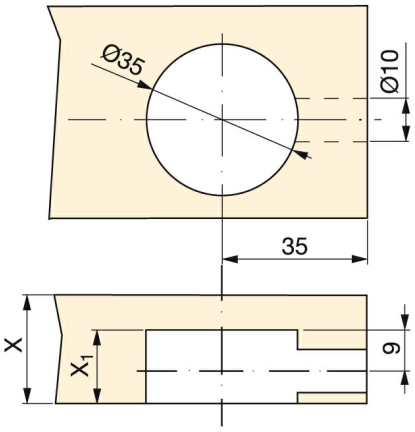

$$X_1 = \frac{X}{2} + 9$$